GREENPOWER

ПЕЧЬ УГЛЕВЫЖИГАТЕЛЬНАЯ
УП «Беззольная»

ПАСПОРТ

МИК _____/___ ПС

ОБРАЗЕЦ

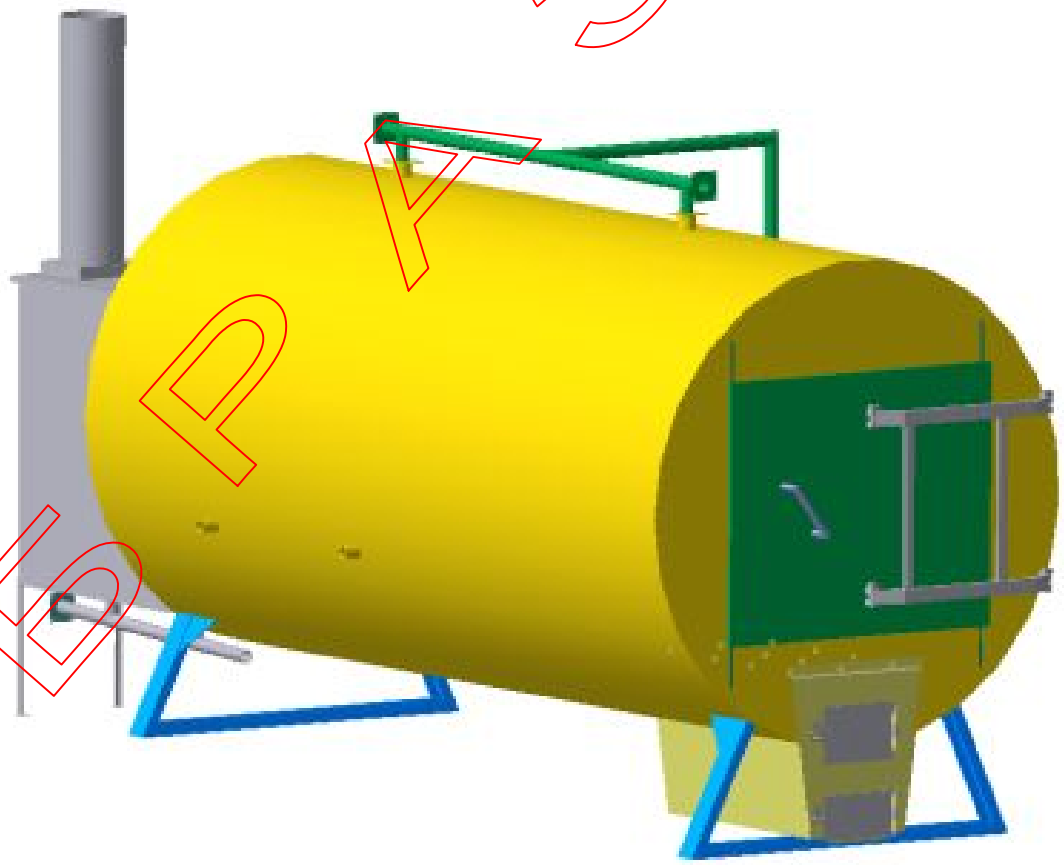

Харьков 2009 г

Содержание

1. Основные технические данные ……..... - 3 -
2. Комплектность и схематические обозначения…… ..... - 4 -
3. Срок службы и гарантии изготовителя…….... - 5 -
4. Свидетельство о приёмке …….... - 6 -
5. Заметки по хранению и монтажу …….... - 6 -
6. Описание запуска и эксплуатации печи ……. – 7 -
- Загрузка печи ……..…….. – 7 –
- Розжиг печи ……. – 8 –
- Остановка печи на остывание …… – 9 –
- Разгрузка печи от угля …….. – 10 –
7. Технические требования к древесному углю ……..…….. - 11 -
8. Техника безопасности ……..... - 12 -
9. Техника пожарной безопасности …….. – 12 –
10. Рабочий инвентарь необходимый для работы печи …..…….. - 12 –
11. Обслуживание печи ……. - 13 –
12. Требования безопасности и охраны окружающей среды …….... – 13 –
13. Свидетельство о вводе в эксплуатацию …… - 13 –

ПРИЛОЖЕНИЕ

Технические условия ……– 14 –
Технические условия – согласование МЧС ……– 15 –
Технические условия – согласование пожарной безопасности…– 16 –
Протокол приемочных испытаний ……– 17 –
Заключение санитарно-эпидемиологической экспертизы ……– 18 –
Заключение экспертизы по нормативам охраны труда ……– 20 –
Приемо-сдаточный акт ……– 21

ОБРАЗЕЦ
GREENPOWER

1. Основные технические данные

1.1 Печь углевыжигательная УП «БЕЗЗОЛЬНАЯ», именуемая в дальнейшем по тексту «печь», предназначена для переработки кусковых древесных отходов лесозаготовок и дровяной древесины с целью получения древесного угля для нужд народного хозяйства.

Область применения печи - предприятия различных форм собственности, занимающихся заготовкой и переработкой древесины.

Печь может перевозиться с места на место, по лесным угодьям в зависимости от ведения рубок и утилизации отходов древесины.

1.2 Сырьевым материалом для получения древесного угля является древесина твердых и мягких пород (жерди лиственных пород, промышленные отходы, обрезки и отходы столярных цехов).

1.3 Рабочие климатические условия эксплуатации печи:
температура окружающего воздуха от минус 30 до плюс 40˚С;
относительная влажность воздуха (среднемесячное значение) до 80% при температуре 20˚С;
атмосферное давление от 86до 106 кПа (от 650 до 800 мм. рт. ст.)

1.4 Основные параметры и размеры печи должны соответствовать значениям, указанным в таблице 1.

Таблица 1

№ п/п	Наименование параметра и размера	Значение параметра и размера
1.	**Производительность, т/цикл*, не менее**	**1**
2.	**Объем камеры углежжения, м3**	**14± 5%**
3.	**Продолжительность полного рабочего цикла*, ч.**	**70**
4.	**Расход сырья для топки*, м³/сутки , не более**	**1**
5.	**Габаритные размеры, мм, не более:** **- длина** **- ширина** **- высота**	 **4 700** **2 200** **2 350**
6.	**Масса, кг., не более**	**2 500**

***Значение параметра п.1, п.3, п.4 зависит от следующих факторов:** Влажность древесины; Порода древесины (мин. тополь, макс. граб, крымский дуб); В графе п.1 указан мин. выход из дуба; Размер куска. При влажности 70% отн. (свежесрубленная лиственная древесина в период сокодвижения) производительность снижается на 15-20%. Рабочий цикл включает в себя сушку, пиролиз древесины и не включает подготовку, загрузку сырья, охлаждение и выгрузку древесного угля.

ОБРАЗЕЦ

2. Комплектность и схематические обозначения

Таблица 2.1

№ п/п	Наименование	Кол-во
1.	Пиролизная камера (ПК), шт.	1
2.	Загрузочный люк ПК, шт.	1
3.	Дымоотводная труба (ДТ), м/п	3,75
4.	Отверстие для контроля готовности угля (ОКГУ), шт.	4
5.	Отверстие для слива жижки (ОСЖ), шт.	1
6.	Топка	1
7.	Дверца топки	1
8.	Поддувало топки	1
9.	Жаровая труба	1
10.	Крышка дымоотводной трубы, шт.	1
11.	Крышка отверстия контроля готовности угля, шт.	4
12.	Крышка отверстия слива жижки, шт.	1
13.	Плита опорная	3
14.	Система дожига пиролизных газов*	-
15.	Труба для отвода пиролизных газов (ТПГ)*, шт.	-
16.	Отверстие для чистки трубы пиролизных газов, шт.	–
17.	Система уменьшения дыма СУД-1*	-

* **Примечание:** Относится к дополнительным конструкционным элементам

- Рабочий цикл включает в себя: сушку, пиролиз древесины, охлаждение древесного угля
- Допускается присутствие недопала, но не более 10% от общей массы древесины
- Наличие пепла более 5% от общего объема древесного угля свидетельствует о неправильном режиме топки.
- Если в партии загруженной древесины присутствует «гниль», возможно увеличение времени охлаждения древесного угля.

ОБРАЗЕЦ
GREENPOWER

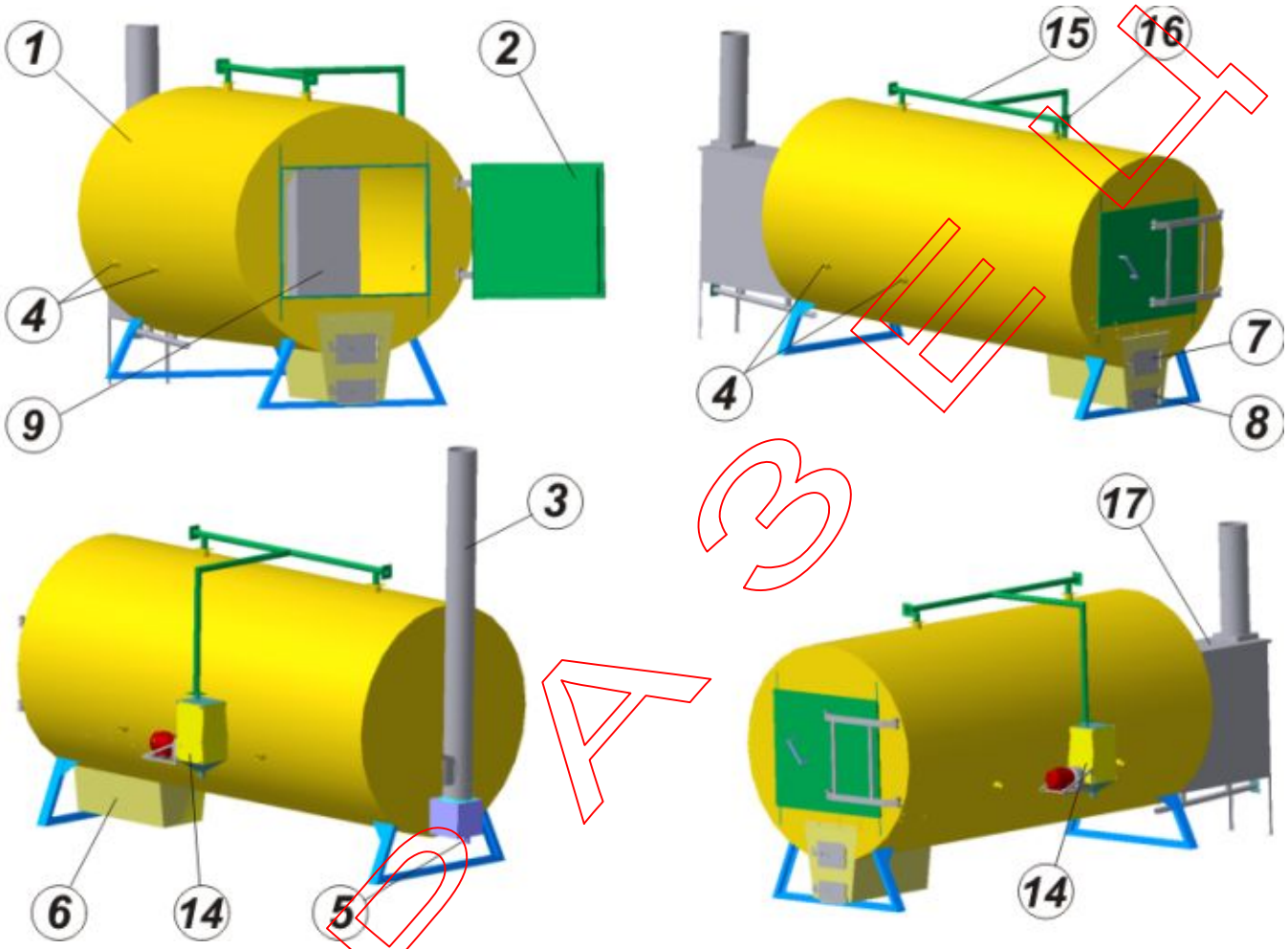

Рис. 1

ОБРАЗЕЦ

3. Срок службы и гарантии изготовителя

3.1. Средний срок службы печи не менее 5-ти лет.

3.2. Предприятие-изготовитель гарантирует работу печи при соблюдении потребителем правил хранения, монтажа и эксплуатации.

3.3. Гарантийный срок эксплуатации печи – 12 (двенадцать) месяцев, с момента передачи в собственность покупателя.

3.4. В течение гарантийного срока предприятие-изготовитель обязуется безвозмездно выяснить и устранить неполадку.

Для бесплатного устранения неисправностей потребитель может обращаться на предприятие-изготовитель по адресу: Украина г. Харьков пр. Гагарина 20 либо по тел./факсу +38 (057) 752-52-21,
e-mail: info@greenpower.com.ua. Обязательным для выезда специалиста компании является отправка в адрес производителя фотографий, которые являются удостоверением факта происшествия.

3.5. Критериями предельного состояния печи являются:

- механическое разрушение корпуса печи и топки, когда она становится пожароопасной;
- стоимость ремонта превышает 50 % стоимости новой печи

3.6. Предприятие изготовитель может отказать в бесплатной замене или ремонте печи в случае, если:

- повреждения получены путем механического воздействия на корпус и детали печи.
- не соблюдались правила монтажа и эксплуатации печи.
- производилось самостоятельное изменение конструкции печи.

3.7. Гарантия не распространяется на следующие комплектующие:

- Труба жаровая, за исключением случаев выполнения жаровой трубы из термостойкой стали
- Колосники чугунные
- Труба вытяжная
- Моторчик вентилятора

4. Свидетельство о приёмке **(подписывается ПОКУПАТЕЛЕМ)**

УП «Беззольная» МИК № / ПС
наименование печи обозначение заводской номер

изготовлена и принята в соответствии с требованиями
ТУ У 29.2-31827320-001:2005 и признана
годной для эксплуатации

МП _____ _____
(личная подпись) (расшифровка подписи)

5. Заметки по хранению и монтажу

5.1. Печь должна храниться в закрытых помещениях, где колебания температуры и влажности несущественно отличаются от колебаний на открытом воздухе (например, в палатках, металлических хранилищах без теплоизоляции). В хранилищах не должно быть паров кислот, щелочей и агрессивных газов.

5.2. В непосредственной близости от места работы печи должен быть оборудован щит с необходимым противопожарным инвентарём и лестницей в соответствии с требованиями ГОСТ 12.4.009. Доступ к средствам пожаротушения должен быть свободным.

5.3. Монтаж печи должен производиться на расчищенной ровной площадке, соответствующей габаритным размерам печи, с применением крана, погрузчика или лебедки, грузоподъемностью не менее 3-х тонн.

ОБРАЗЕЦ
GREENPOWER

УП "Беззольная" Сборочный эскиз

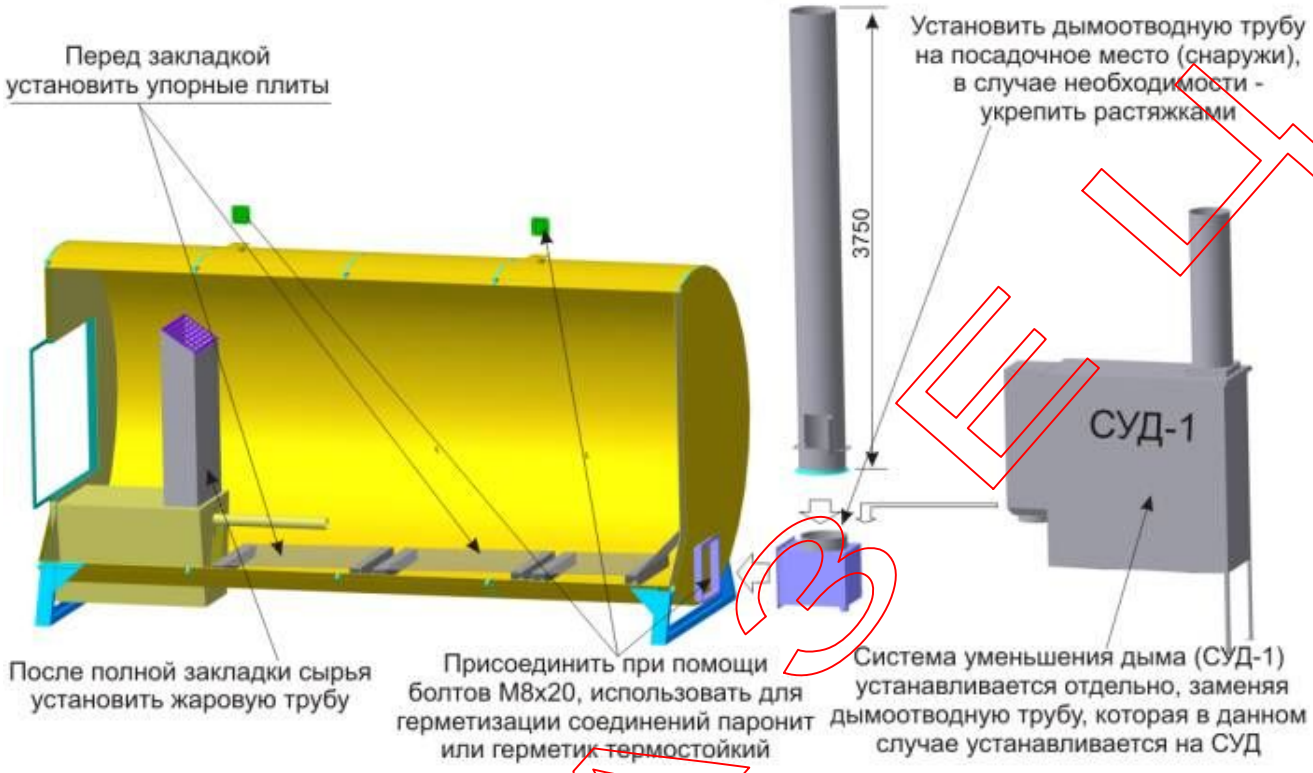

6. Описание запуска и эксплуатации печи

Загрузка печи

После установки печи необходимо при помощи строительного уровня проверить вертикальное и горизонтальное отклонение от 0º относительно топки печи. Отклонение от 0º должно быть не более 2°. При этом печь должна иметь вертикальный угол наклона не менее 3°, т.е. топка печи должна быть выше относительно дымоотводной трубы.

Углежег-укладчик влезает через загрузочный люк во внутрь печи для уклалки древесины, а другой углежег подает в печь через загрузочный люк древесину, подлежащую переработке в древесный уголь. Загрузка начинается с задней части печи, при этом жаровая труба над сводом топки в момент закладки снимается и устанавливается после загрузки основного пространства печи дровам, заканчивается загрузка под загрузочным люком.

В связи с тем, что размер кусков и качество укладки древесины сильно влияют на длительность процесса и производительность печи, древесина подлежащая переугливанию (отходы деревообработки) не должны быть толще 100 -150 мм. длинной 300-600 мм., ее нужно укладывать в печь плотно до самого верха, без зазоров. Наиболее влажная, крупная и твердая древесина (чурки) помещается над топкой и в верхней части печи, а наиболее тонкая, мягкая укладывается у стенок и в нижней части печи. Допускается загрузка древесины длинной до 2000 мм., с уменьшением процента выхода древесного угля до 20%. Сверху жаровой трубы древесина не укладывается.

ОБРАЗЕЦ
GREENPOWER
GREENPOWER

Далее производится герметизация пиролизной камеры печи: при открытом загрузочном люке во внутренний угловой стык рамки, укладывается глиняно-песчаный слой* (10-20 мм), после чего загрузочный люк закрывается и стык между загрузочным люком и его рамкой, расположенной на пиролизной камере, промазывается тем же материалом, обеспечивая герметизацию внутреннего пространства печи. Крышки отверстий контроля готовности угля должны быть закрыты, на дымоотвод установлена вытяжная труба.

Загрузку печи производят 2-3 углежога, в течение 1,2-2-х часов.

Розжиг печи

Загрузка дров в топку производится вручную через дверцу, размеры загружаемой древесины не должны препятствовать закрытию дверце топки. После чего в топке, разводят огонь с неполным горением, т.е. дверца топки закрывается, а поддувало топки остается открытым.

В качестве топочной древесины возможно использование древесины мягких пород, а так же отходов столярного производства, не пригодных для пиролиза.

Топочные газы, выходя внутрь печи, постепенно нагревают древесину первые 1,5-2,0 часа при неполном горении до начала выхода из вытяжной трубы топочного газа с паром.

В последующие часы топка усиливается полным открытием поддувала, при этом в случае прогорания древесины в топке менее чем за 30-40 минут, уменьшается тяга путем неполного закрывания поддувала топки. Горение в топке поддерживается непрерывно в течение 18-30 часов, в зависимости от влажности загруженной для переуглевания древесины из них 8-12 часов занимает процесс сушки древесины с последующим превращением ее в газочурку.

За время работы печи, в топку через каждые 30-40 мин. загружается топливо, являющееся теми же отходами, но менее пригодными для переработки на древесный уголь.

Сгорание топлива в топке должно допускаться не более 50%, т.е. до половины топочного пространства. Опоздание с догрузкой топлива, влечет за собой выгорание части качественной древесины, заложенной в печь для переработки, что уменьшает выход угля.

Высокая тяга ухудшает качественные показатели и приводит к потере выхода древесного угля, а так же может повлечь деформацию ПК.

Об окончании процесса сушки древесины, свидетельствует темно-коричневая жидкость, которая сменяет желтоватую, которая выходит из отверстия для слива жижки. Тягу регулируют поддувалом, не допуская сильной тяги.

При переуглевании древесины топка на полном горении поддерживается в тех же условиях в течение 14-20 часов и заканчивается при сплошном нагреве печи, переходе желтоватого пара в синеватый, почти прозрачный газ и прекращении выделения смолянистой жидкости из ОСЖ.

ОБРАЗЕЦ

Возгорание внутри печи сопровождается активным выходом, «черного» дыма из дымовой трубы, в этом случае, следует закрыть поддувало.

Готовность угля определяется через отверстия для контроля готовности угля (ОКГУ), если используемый для прокалывания металлический прут (арматура) проходит через внутреннее пространство печи и упирается в противоположную стенку, то это свидетельствует о готовности древесного угля, после проверки готовности ОКГУ герметично закрываются, при помощи глиняно-песчаного раствора.

Открывать загрузочный люк для проверки переуглевания строго воспрещается.

При работе печи должны строго соблюдаться следующие правила:

1. Загрузочная дверка топки должна быть всегда плотно закрыта.
2. Если низ печи через 14-16 часов при переугливании древесины недостаточно нагрелся, открывают на 1-2 часа отверстия для контроля готовности угля с обеих сторон, с целью пуска дополнительного воздуха для сжигания части газа внутри печи и увеличения ее нагрева. В этом случае поддувало топки может быть закрыто полностью.
3. Если в конце топки в вытяжной трубе вспыхнет газ, что может быть вследствие больших зазоров между горловиной и вытяжной трубой и бывает иногда в конце переуглевания, то необходимо полностью закрыть поддувало и прикрыть крышку вытяжной трубы, чтобы уменьшить тягу.
4. Открывать загрузочный люк для проверки переуглевания воспрещается.
5. При возгорание внутри печи, следует закрыть поддувало.

Остановка печи на остывание

По окончанию переугливания древесины для полного прекращения горения, охлаждения печи и готовой продукции в целях большего удобства разгрузки и безопасности, печь должна быть заглушена и охлаждена до температуры не выше 40ºС.

Перед остановкой печь 1-2 часа работает на малом подогреве, с прикрытым на ½- 2/3 поддувалом. После выгорания всего топлива в топке, поддувало плотно закрывается и обмазывается глиняным раствором, так же герметизируется дверца топки. В случае неполного выгорания, поддувало печи закрывается и выбираются «угли» из топочного пространства, после следует герметизация.

Отверстие для слива жижки, закрывается крышкой ОСЖ, по периметру стык крышки и отверстия промазывается глиной.

Через 30-60 минут по окончании заметного выхода газа из вытяжной трубы, труба закрывается крышкой; при уменьшении выхода газов через зазор между крышкой и горловиной – этот зазор устраняется, путем герметизации глиной по периметру крышки.

Проверяется песчаный затвор загрузочного люка, отверстий для контроля готовности угля и отверстия для слива жижки.

ОБРАЗЕЦ
GREENPOWER

Разгрузка печи от угля

Процесс остывания древесного угля занимает 18-30 часов, в зависимости от погодных условий. Печь находится в герметизированном состоянии.

После полного остывания печи, что характеризуется остыванием корпуса печи до температуры 30-40С°, осуществляется выгрузка древесного угля. К месту разгрузки древесного угля подносят 2-4 ведра воды, для гашения отдельных не погасших углей, если такие будут.

В случае использования глиняно-песчаного раствора рекомендуется его сбить по перемитру загрузочного люка.

Открывается разгрузочный люк и при помощи лопаты выгружается древесный уголь в мерные ящики-носилки объемом 0,5 м³.

Недожженная древесина (0,2-0,3 м³) отделяется во время разгрузки печи и используется для последующего розжига или преуглевания.

Если при выгрузке уголь начинает воспламеняться, что чаще бывает при переуглевании гнилой древесины, то обнаруженные во время разгрузки горящие угли погружаются в ведро с водой; если уголь загорелся в куче, то кучу разгребают, заливают водой и организуют тщательное наблюдение за углем до полного прекращения горения.

Выгруженный уголь в течение суток должен находиться на площадке для проверки прекращения горения, после чего ссыпается на склад.

Разгружают печь от угля, как правило бригада из 2-3х человек.

Если во время разгрузки вспыхнет в печи уголь, на горящий уголь выливается 3-4 ведра воды, и печь снова герметизируется на 3-5 часов.

Плохое остывание печи может быть вызвано неудовлетворительной изоляцией люков и т.д.

Примечания:

- Разовая сырьевая загрузка пиролизной камеры должна иметь одну породу древесины.
- Во время сушки и пиролиза древесины в топке должно постоянно поддерживаться пламя.
- Чем больше размер кусков древесины, взятой для пиролиза, тем крупнее твердый остаток, хотя в результате неравномерной усадки сырья и бурного выделения летучих продуктов происходит растрескивание обугливающегося материала и образуется до 10% мелкого угля с размером частиц менее 12 мм. Полученный древесный уголь после сортировки по размеру кусков направляют непосредственно потребителю или на переработку.
- Для обеспечения герметизации в печи, может использоваться: глина, асбестовый шнур, песок, мертель и др. Оптимально, применение раствора глина - 50% + песок - 50%.
- Для обеспечения максимальных технических характеристик древесного угля (ГОСТ 7657-84 Марка «А»), рекомендуется использовать древесину твердолиственных пород (дуб, бук, граб, ясень, акация, береза и т.д.).
- Тягу регулируют путем открытия / закрытия крышки поддувала.

ОБРАЗЕЦ
GREENPOWER

7. Технические требования к древесному углю

В хорошем древесном угле сохраняется структура древесины, в торцах кусков угля, особенно хвойного, должны быть отчетливо видны годичные слои.

Хороший древесный уголь должен быть прочным, блестящего черного цвета, иметь мало радиальных трещин и издавать при постукивании звонкий звук, а так же должен легко разжигаться и гореть без запаха и дыма.

Древесный уголь гидроскопичен, он легко набирает влагу из воздуха, особенно быстро во время дождя и при хранении в низких влажных и затопляемых местах без настила.

Поэтому древесный уголь должен храниться в крытых помещениях или под навесом на настиле или поддонах, на возвышенном сухом участке.

К основным качествам угля относится прочность, снижающая потери при погрузо-разгрузочных работах с ним и перевозке.

Значительное влияние на прочность оказывает порода древесины. Например, наиболее прочным является березовый уголь, более слабым – сосновый и осиновый; наиболее прочный из стволовой части крупных деревьев и более прочным из сучков.

Насыпной вес 1 м³ древесного угля не превышает: из березы – 175 кг, из осины – 137 кг., из ели – 120 кг.

Фото древесного угля из обрезков

ОБРАЗЕЦ
GREENPOWER

8. Техника безопасности

8.1 Обслуживающий персонал при эксплуатации печи должен использовать средства индивидуальной защиты по ГОСТ 12.4.045, ГОСТ 12.4.137, ГОСТ 12.4.010, а именно лепесток, предохраняющий попадание пыли древесного угля в дыхательные пути, рукавицы специальные, костюмы мужские для защиты от повышенных температур по ГОСТ 12.4.045-87.

8.2. Влезать печь, наполненную углем для проверки переуглевания и частичной разгрузки, категорически воспрещается из-за опасности получения тяжкого увечья в случае воспламенения угля при неполном затухании и отравления всегда имеющимся в печи угарным газом.

8.3. Запрещается выгружать печь одному углежогу.

8.4. Открывать загрузочный люк камеры во время работы печи.

9. Техника пожарной безопасности

9.1. У передней части печи на расстоянии 1-2 метра от печи со стороны разгрузки готовой продукции должна находиться бочка с водой или первичным конденсатом. Вода пригодна из любого водоема. В зимний период времени возможно использование песка.

9.2. Под топкой со стороны загрузочной дверцы в летний период должен находиться противень 80*80 см, высотой 6-8 см., наполненный водой для выгребания в него золы из топки и для тушения горячих углей, если они выпадут из топки во время загрузки топлива.

9.3. Площадка под печь 4х7 м должна быть очищена от пней, подлеска, кустарника, кроме того, зимой от снега, а летом от горючего хлама и окопана канавкой шириной 40х50 см. на глубину горючего слоя почвы и посыпана песком или землей.

9.4. При воспламенении в вытяжной трубе газа или смолы трубу необходимо закрыть крышкой полностью, до полного окончания горения, одновременно вылить в нижнюю часть трубы 0,5-1 ведро воды;

10. Рабочий инвентарь необходимый для работы печи

№	Наименование	Кол-во,шт.
1	Топор	2
2	Колун	2
3	Кочерга	1
4	Лом	1
5	Ведер для воды	3
6	Лопаты совковые и штыковые	2
7	Вилы угольные или овощные	1
8	Бочка для воды металлическая 200-300 л.	1
9	Мерный ящик-носилки 1000х700х700	2
10	Электропила или бензопила	1

ОБРАЗЕЦ
GREENPOWER

11. Обслуживание печи

Бригада углежегов в составе 1-го бригадира и 2-х углежегов обслуживает 1-3 печи при подготовке и переуглевании древесных отходов.

В объем работы бригады углежегов при переуглевании отходов входят: загрузка и разгрузка печи, наблюдение за печью, подготовка древесины, т.е. расколка крупной, пиловка длинной древесины, подноска древесины и угля на расстояние до 30 м.

Работы по подготовке древесины к переработке производятся бригадой во время топки и охлаждения печи (за исключением углежега, дежурившего на топке печи в ночную смену).

Бригада из 3-х углежегов при обслуживании 3-х печей может выжечь 270-400 т. угля в год.

Бригада из 4-х человек может заготовить в год чурок до 2000 м³.

Подготовка печи к перемещению на новый участок занимает не более 0,5 часа.

12. Требования безопасности и охраны окружающей среды

12.1. Охрана атмосферного воздуха от загрязнения вредными химическими веществами должна осуществляться в соответствии с ДСН 201-57. Средне суточная концентрация продуктов сгорания выбрасываемых в атмосферу не должна превышать предельно-допустимых норм (оксид углерода 3мг/м3, оксид азота 0.006 мг/м3,сажа 0.05 мг/м3,)ДСН-201-97.

12.2. При организации участка углежжения с использованием одной или нескольких печей, необходимо разработать проект участка, согласовав его с органами Государственного пожарного надзора.

12.3. Газ выходящий из печи является горючим, рекомендуется использовать все меры противопожарной безопасности.

12.4. Не допускается слив жидкости (жижки) из ОСЖ в землю.

13. Свидетельство о вводе в эксплуатацию

Печь УП «Беззольная» Заводской № _____/ ПС

введена в эксплуатацию _____

_____

согласно акту _____

дата ввода в эксплуатацию _____

МП _____ И.К. Малик

(личная подпись) (расшифровка подписи)

< > 2009г.

год, месяц, число

ОБРАЗЕЦ
GREENPOWER

GREENPOWER
ООО «Гринпауэр»
р/с 26009136627700 в АКИБ
"УкрСиббанк"
МФО 351005 ОКПО 350 73 156
ИПН 350731520387
61140, Украина, г. Харьков, пр-т. Гагарина, 20 тел/факс +38(057)757-41-24, 752-52-21 www.greenpower.com.ua

ДКПП 29.21.12. 900 УКНД 25.180.01

ДЕРЖСПОЖИВСТАНДАРТ УКРАЇНИ
Державне підприємство "Харківський регіональний науково-виробничий центр стандартизації, метрології та сертифікації"
Зареєстровано 30 12 2005 р.
В книзі обліку за № 100/010387

УТВЕРЖДАЮ
Директор ООО «Відпочинок»
_____Малик К.А.
«10» июня 2005 г.

ПЕЧЬ УГЛЕВЫЖИГАТЕЛЬНАЯ УП «БЕЗЗОЛЬНАЯ»
ПІЧ ВУГЛЕВИПАЛЮВАЛЬНА ВП «БЕЗЗОЛЬНА»

Технические условия

ТУ У 29.2–31827320–001:2005
(Вводятся впервые)

СОГЛАСОВАНО
Начальник ГУ МЧС Украины
в Харьковской области
_____П.В. Одарюк.
Экспертное заключение №260/577.
От «21» 11 2005 г.

СОГЛАСОВАНО
Главный государственный
санитарный врач
Харьковской области
_____Кратенко И.С.
от «08» 07 2005 г.
Заключение
№05.03.02-07/30061

Срок введения с 30.12.2005г.
Срок действия до 30.12.2010г.

РАЗРАБОТАНО
Зам. директора ООО «Відпочинок»
_____Малик И.К.
«2» июня 2005г

ОБРАЗЕЦ

Міністерство України з питань надзвичайних ситуацій
та у справах захисту населення від наслідків Чорнобильської катастрофи

ГОЛОВНЕ УПРАВЛІННЯ МНС УКРАЇНИ В ХАРКІВСЬКІЙ ОБЛАСТІ

61013, м. Харків, вул. Шевченка, 8, тел. (057) 714-10-04, тел./факс: (057) 719-89-93
Fire-kharkov.gov.ua E-mail: control@kharkov.ukrtel.net

22.11.05 № 030/2601/8862

На № _____ від _____

Про погодження ТУ

Комерційному директору
ТОВ «Відпочинок»
Малик І.К.

Головне управління МНС України в Харківській області погоджує технічні умови ТУ У 29.2-31827320-001:2005 «Піч вуглевипалювальна ВП «Беззольна».

Заступник начальника
Головного управління О.В. Супрун

002506

ОБРАЗЕЦ

GREENPOWER
ООО «Гринпауэр»
р/с 26009136627700 в АКИБ
"УкрСиббанк"
МФО 351005 ОКПО 350 73 156
ИНН 350731520387
61140, Украина, г. Харьков, пр-т. Гагарина, 20 тел/факс +38(057)757-41-24, 752-52-21 www.greenpower.com.ua

ГОЛОВНЕ УПРАВЛІННЯ МНС УКРАЇНИ
В ХАРКІВСЬКІЙ ОБЛАСТІ

ДОСЛІДНО-ВИПРОБУВАЛЬНА ЛАБОРАТОРІЯ

61010, м. Харків, вул.Квіткинська,25, т. 23-27-95, iplu@kharkov.ukrtel.net

№ 260/577 "21" листопада 2005 р.

Комерційному директору
ТОВ «Відпочинок»
Малик І.К.

ВИСНОВОК

Проведеною перевіркою представлених матеріалів проекту технічних умов ТУ У 29.2-31827320-001:2005 «Піч вуглевипалювальна ВП «Беззольна», які розроблені ТОВ «Відпочинок», встановлено, що в проекті в повній мірі враховані вимоги нормативних документів пожежної безпеки.

Начальник ДВЛ ГУ МНС України
в Харківській області,
к.т.н. С.В.Росоха

Начальник сектора технічних
випробувань ДВЛ ГУ МНС
України в Харківській області С.М.Світайло

ОБРАЗЕЦ

СИСТЕМА СЕРТИФИКАЦИИ УКРСЕПРО

ГИЦ «ЭЛЕКТРОМАШ» ХРЦСМС

61002, г. Харьков, ул. Мироносицкая, 36

аккредитован в Системе сертификации УкрСепро
(аттестат аккредитации № UA6.001.H.055 от 05.02.2002г.)

УТВЕРЖДАЮ
Руководитель ИЛ
Горбатенко Н.И.

15.12.2005г.

ПРОТОКОЛ № 61606

От 15.12.2005г.

приемочных испытаний
печи углевыжегательной УП «Беззольная»
производства ООО «Видпочинок»

Всего листов 6

2005

Полное или частичное перепечатывание протокола без разрешения ИЛ не допускается согласно п. 5.2.8.3 ДСТУ 341.
Передача протоколов испытаний органу по сертификации и заявителю согласно п.п. 6.6.5 и 6.6.6 ДСТУ 3413-96

ОБРАЗЕЦ

МІНІСТЕРСТВО ОХОРОНИ ЗДОРОВ'Я УКРАЇНИ

Харківська обласна санітарно-епідеміологічна станція
(назва установи)
61070, м.Харків, Помірки
(місцезнаходження)
тел.: (057) 744-00-07, ф.744-11-12

Затверджено
Головний державний санітарний лікар
(посада)
Кравченко І.С.
(прізвище, ініц. по батькові)

ВИСНОВОК
державної санітарно-епідеміологічної експертизи

від 08.07.2005 р № 05.03.02-07/30061

Проект ТУ У 29.2-31827320-001:2005 "Піч вуглевипалювальна ВП "Беззольна". Технічні умови
(назва об'єкта експертизи)

1. Нормативний документ щодо виготовлення, використання печі вуглевипалювальної ВП "Беззольна", призначеної для переробки кускових деревинних відходів лісозаготовок та деревини різних порід з метою отримання деревинного вугілля для потреб народного господарства.
(сфера застосування та реалізації об'єкта експертизи)

2. код ДКПП: 29.21.12.900
(код за ДКПП, код за УКТЗЕД, артикул)

3. Україна
(країна походження об'єкта експертизи)

4. ТОВ "Відпочинок"; Україна; 64304, м. Ізюм Харківської обл., вул. Пролетарська, 16/1; код: 31827320; тел: 751 79 32, 757 23 53
(найменування та реквізити виробника, власника, розробника місце знаходження: країна, індекс, місто, вулиця, будинок; код за СДРПОУ або національний реєстраційний номер; телефон, факс, E-mail)

5. Вітчизняна продукція
(дані про контракт на постачання об'єкта експертизи в Україну)

6. ТОВ "Відпочинок"; Україна; 64304, м. Ізюм Харківської обл., вул. Пролетарська, 16/1; код: 31827320; тел: 751 79 32, 757 23 53
(найменування та реквізити замовника, місце знаходження: країна, індекс, місто, вулиця, будинок, код за СДРПОУ або національний реєстраційний номер; телефон, факс, E-mail)

7. Посередника немає
(у разі необхідності найменування та реквізити посередника, постачальника, місце знаходження: країна, індекс, місто, вулиця, будинок, код за СДРПОУ або національний реєстраційний номер; телефон, факс, E-mail)

8. За результатами державної санітарно-епідеміологічної експертизи об'єкт 'Проект ТУ У 29.2-31827320-001:2005 "Піч вуглевипалювальна ВП "Беззольна". Технічні умови' може бути погоджений (затверджений).

Відповідальність за дотримання вимог цього висновку несе власник.
Оригінал висновку не підлягає передачі третім особам.
Термін дії висновку: на термін дії ТУ У 29.2-31827320-001:2005 "Піч вуглевипалювальна ВП "Беззольна".

ОБРАЗЕЦ

GREENPOWER
ООО «Гринпауэр»
р/с 26009136627700 в АКИБ
"УкрСиббанк"
МФО 351005 ОКПО 350 73 156
ИНН 350731520387
61140, Украина, г. Харьков, пр-т. Гагарина, 20 тел/факс +38(057)757-41-24, 752-52-21 www.greenpower.com.ua

Об'єкт повинен відповідати наступним вимогам щодо безпечності для здоров'я людини:

ДСТУ 1.3:2004 "Правила побудови, викладання, оформлення, погодження, прийняття та позначення технічних умов", СП № 1042-73 „Санітарні правила організації технологічних процесів та гігієнічні вимоги до виробничого обладнання", ГОСТ 12.2.003-91 „ССБТ. Оборудование производственное. Общие требования безопасности", ГОСТ 12.3.002-75 "ССБТ. Процессы производственные. Общие требования безопасности", ДСН 3.3.6.037-99 „Державні санітарні норми виробничого шуму, ультразвуку та інфразвуку",СанПіН № 4617-88 „Гранично-допустимі концентрації шкідливих речовин у повітрі робочої зони", ДСП 201-97 „Державні санітарні правила охорони атмосферного повітря населених місць (від забруднення хімічними і біологічними речовинами)", СанПиН 42-128-4690-88 "Санитарные правила и нормы содержания территории населенных мест".
При виготовленні печі гранично-допустимі концентрації шкідливих речовин у повітрі робочої зони не повинні перевищувати (мг/м3) : ангідрид хромовий - 0,01, нікель - 0,05, озон - 0,1, марганець у звар. аерозолі (до 20 %) - 0,2, азоту оксид - 5,0, вуглецю оксид - 20,0. Роботи виконувати з використанням засобів індивідуального захисту органів дихання, очей, шкіри.
Рівень шуму на робочих місцях не повинен перевищувати 80 дБА.
Температура засувок піддувала не повинна перевищувати 45 град.С.
Середньодобова концентрація продуктів згоряння в атмосферному повітрі в процесі експлуатації печі не повинна перевищувати (мг/м3) : сажа - 0,05, азоту оксид - 0,06, вуглецю оксид - 3,0.

(критерії безпеки для здоров'я людини (показники гранично допустимого рівня тощо)

Гарантійний термін експлуатації печі -12 місяців з дня введення.

(особливості умов використання (застосування, зберігання, виробництва, транспортування, утилізації, інформація для споживача тощо)

Періодичність контролю вмісту шкідливих речовин у повітрі робочої зони - згідно п. 4.2.5 ГОСТ 12.1.005-88 "ССБТ. Общие санитарно-гигиенические требования к воздуху рабочей зоны" у залежності від класу небезпеки речовини. Контроль за викидами в атмосферне повітря - згідно ДСП 201-97. Контроль рівня шуму на робочих місцях – згідно ДСН 3.3.6.037-99.

(необхідність СЕ контролю)

Споживачу повинен бути наданий паспорт на піч вуглевипалювальну ВП "Беззольна".

(повинна (не повинна) бути надана етикетка)

Харківська обласна санітарно-епідеміологічна станція — 61070, м.Харків, Помірки

Протокол експертизи — № 1404 від 04.07.2005 р.

Керівник експертного підрозділу — В.О.Коцаревський

Міністерство охорони здоров'я України
Харківська обласна санітарно-епідеміологічна станція
м. Харків

ОБРАЗЕЦ

ДЕРЖАВНЕ ПІДПРИЄМСТВО
СХІДНИЙ ЕКСПЕРТНО-ТЕХНІЧНИЙ ЦЕНТР
НАЦІОНАЛЬНОГО НАУКОВО-ДОСЛІДНОГО ІНСТИТУТУ
ПРОМИСЛОВОЇ БЕЗПЕКИ ТА ОХОРОНИ ПРАЦІ
Україна 61002, **м. Харків, вул. Чернишевська**, 72
☎ (057) 700-54-13 **Факс** (057) 719-40-27
e-mail: vostetc@vlink.kharkov.ua http://www.vostetc.kharkov.ua

"ЗАТВЕРДЖУЮ":
Начальник державного підприємства
"Східний експертно-технічний центр"
_____ П. Ворончагін
м.п. "07" листопада 2008 р.

ВИСНОВОК ЕКСПЕРТИЗИ
№ 63.2-02-3958.08

щодо відповідності проектно-конструкторської документації
на виготовлення засобів виробництва
вимогам нормативно-правових актів з охорони праці
та промислової безпеки

Найменування документації:

1. Проект "Изменение № 1:2008 к ТУ У 29.2-31827320-001:2005. "Печи углевыжигательные УП";
2. "Печь углевыжигательная УП "Евро". Паспорт".

Найменування та юридична адреса розробника документації:

Товариство з обмеженою відповідальністю "ГРІНПАУЕР"
Україна, 61140, м. Харків, пр. Гагаріна, 20.

Висновок експертизи розроблений згідно з договором
від "29" жовтня 2008 р. № 4929.

м. Харків

ОБРАЗЕЦ

GREENPOWER
ООО «Гринпауэр»
р/с 26009136627700 в АКИБ
"УкрСиббанк"
МФО 351005 ОКПО 350 73 156
ИНН 350731520387
61140, Украина, г. Харьков, пр-т. Гагарина, 20 тел/факс +38(057)757-41-24, 752-52-21 www.greenpower.com.ua

ПРИЕМО-СДАТОЧНЫЙ АКТ

ТУ У 29.2-31827320-001-2005 «Печь углевыжигательная УП «Беззольная». Технические условия»

08 августа 2008г.
Мы, нижеподписавшиеся: представитель ООО «Відпочинок»
Директор Малик К.А.,
с одной стороны, и представитель ООО «Гринпауэр»
с другой стороны, составили настоящий акт о том, что ООО «Відпочинок»
передал, а ООО «Гринпауэр»
принял ТУ У 29.2-31827320-001-2005 «Печь углевыжигательная УП «Беззольная». Технические условия».

Сдал: Директор ООО «Відпочинок». _____ / К.А. Малик /
м.п.

Принял: Директор ООО «Гринпауэр» _____ / И.К. Малик /
м.п.

ОБРАЗЕЦ